ONLEVEL

DOUCHEDEURSCHARNIEREN

ZUPPA, EXCITE, XTREME, LIFT

EIGENSCHAPPEN	ZUPPA	EXCITE	XTREME	LIFT
Basismateriaal messing	✓	✓	✓	✓
Verkrijgbaar in oppervlak glansverchroomd	✓	✓	✓	✓
Verkrijgbaar in oppervlak Stealth Black		✓	✓	
Geschikt voor 8 mm gehard veiligheidsglas	✓	✓	✓	✓
Geschikt voor 10 mm gehard veiligheidsglas	✓	✓	✓	✓
Max. glasgewicht 40 kg (rekening houdend met de maximale afmetingen)	✓			(✓)
Max. glasgewicht 45 kg (rekening houdend met de maximale afmetingen)		✓	✓	
Nulpositie instelbaar		✓	✓	
Pendel-functie		✓	✓	
Automatische sluitingsfunctie		✓	✓	✓
Hef-functie				✓
Bevestiging afdekkappen met kogel-veer-systeem		✓	✓	✓
Bevestiging van afdekkappen met stelschroeven	✓			
Glas-glas-verbindingen mogelijk	✓	✓	✓	✓
Getest volgens DIN EN 14428 en TR 24 voor spatwaterbestendigheid, Stabiliteit en duurzaamheid	✓	✓	✓	✓

INHOUDSOPGAVE

DOUCHEDEURSCHARNIEREN

04 ZUPPA
AANSLAG-DOUCHEDEURSCHARNIER

10 EXCITE
PENDEL-DOUCHEDEURSCHARNIER

16 XTREME
PENDEL-DOUCHEDEURSCHARNIER

22 LIFT
AANSLAG-DOUCHEDEURSCHARNIER MET HEF- EN DAALFUNCTIE

28 STABILISATIESTANGEN

36 HANDGREPEN

42 AFDICHTINGEN

48 U-PROFIELEN

50 SPIEGELPROFIELEN

ZUPPA

Het douchedeurscharnier

ZUPPA dicht en zuppa easy
De douchedeurbeslagen **ZUPPA** zijn de zuppa-oplossing voor douchedeuren. Ze zijn ontworpen als aanslagscharnieren, waardoor de afdichtingsprofielen door het scharnier kunnen worden geleid. En **ZUPPA** is zuppa sexy en zuppa elegant, want met **ZUPPA** is er geen ongemak meer bij de montage en natuurlijk zijn de schroefverbindingen niet zichtbaar.

Voor alle Zuppa-troupers onder jullie: Jullie kunnen **ZUPPA** zuppa eenvoudig monteren met afdichtprofielen die door het scharnier kunnen worden geleid. Maar wees voorzichtig, jullie moeten altijd afdichtingsprofielen gebruiken voor **ZUPPA** om te voorkomen dat de deur er overheen wordt geduwd en het glas breekt. De vergrendeling gaat daarbij weer zuppa easy met behulp van magnetische sluitingen.

De beslagset van de serie ZUPPA voldoet aan de eisen voor beslag wat betreft dichtheid, stabiliteit en duurzaamheid (openingscycli) volgens aangaande DIN EN 14428 resp. Technische Richtlijn nr. 24.

Belangrijke kenmerken
- Helder design
- Veelzijdig toepasbaar
- Voor glas van 8 en 10 mm
- Tot 40 kg
- Materiaal: Messing, glansverchroomd
- Schroeven onzichtbaar dankzij afdekkappen
- Volgens DIN EN 14428 en TR 24 met succes getest op spatwaterbestendigheid en getest met meer dan 100.000 open- en sluitcycli
- PDF- en DWG-bestanden voor glasbeslag en glasuitsparingen vindt u op onze website om te downloaden.

ZUPPA Aanslag-douchedeurscharnier, glas-wand 90°, opening buiten

- Glasdikte 8/10 mm
- Max. 40 kg
- Messing, glansverchroomd
- VE: 2 stuks

- Bijpassende afdichting: pagina 45, ON06

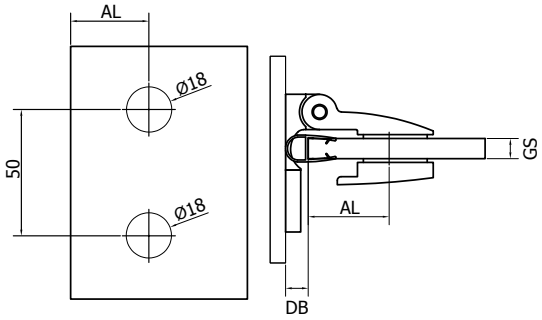

Model 2005	
Oppervlak	Art. nr.
Glansverchroomd	23.2005.090.65

Glasbewerking met afdichtstrip ON06

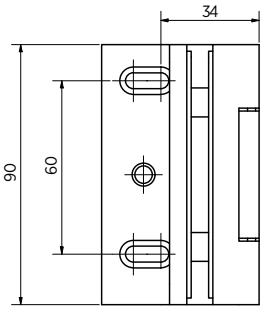

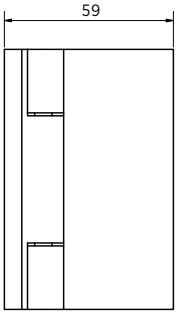

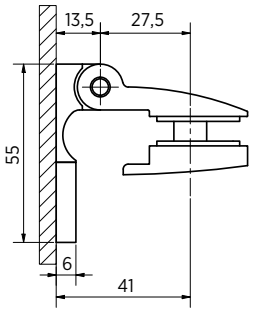

Glasdikte (GS)	**8 mm**	**10 mm**
AL	32 mm	31 mm

Afdichting noodzakelijk om te voorkomen dat de deur wordt overbelast. Bij gebruik van een ander afdichtingsprofiel moet de glasuitsparing overeenkomstig worden aangepast.

ZUPPA Aanslag-douchedeurscharnier, glas-wand 90°, opening binnen

- Glasdikte 8/10 mm
- Max. 40 kg
- Messing, glansverchroomd
- VE: 2 stuks

- Bijpassende afdichting: pagina 45, ON06

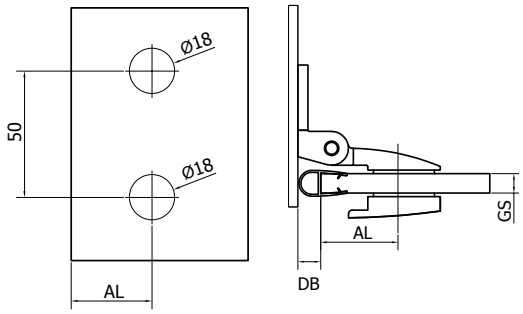

Model 2000	
Oppervlak	Art. nr.
Glansverchroomd	23.2000.090.65

Glasbewerking met afdichtstrip ON06

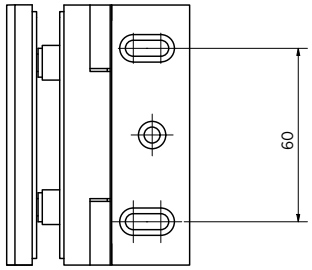

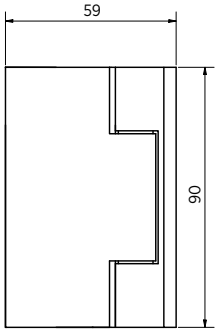

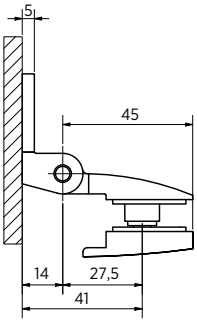

Glasdikte (GS)	**8 mm**	**10 mm**
AL	32 mm	31 mm

Afdichting noodzakelijk om te voorkomen dat de deur wordt overbelast. Bij gebruik van een ander afdichtingsprofiel moet de glasuitsparing overeenkomstig worden aangepast.

ZUPPA Aanslag-douchedeurscharnier, glas-glas 180°, opening buiten

- Glasdikte 8/10 mm
- Max. 40 kg
- Messing, glansverchroomd
- VE: 2 stuks

- Bijpassende afdichting: pagina 45, ON06

Model 2015	
Oppervlak	Art. nr.
Glansverchroomd	23.2015.180.65

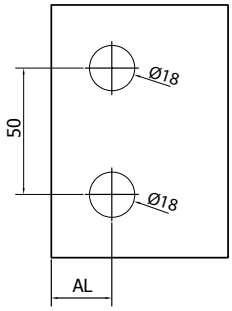

Glasbewerking met afdichtstrip ON06

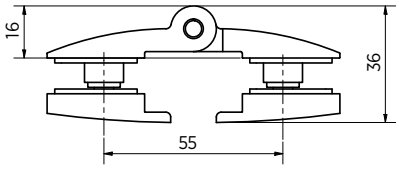

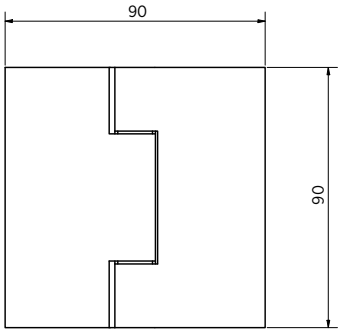

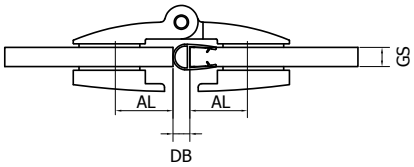

Glasdikte (GS)	**8 mm**	**10 mm**
AL	23 mm	22 mm

Afdichting noodzakelijk om te voorkomen dat de deur wordt overbelast. Bij gebruik van een ander afdichtingsprofiel moet de glasuitsparing overeenkomstig worden aangepast.

ZUPPA EXCITE hoekverbinder, glas-wand 90°

- Glasdikte 8/10 mm
- Max. 40 kg
- Messing, glansverchroomd
- VE: 2 stuks

Model 1100	
Oppervlak	Art. nr.
Glansverchroomd	23.2100.090.65

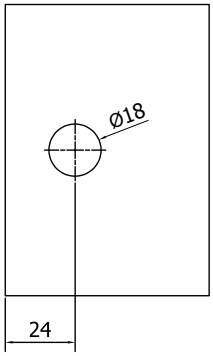

Glasbewerking, 8 mm en 10 mm, zonder afdichtstrip

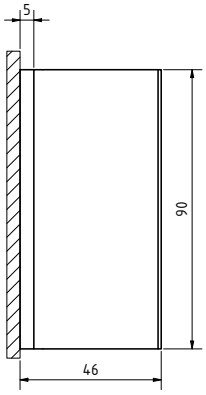

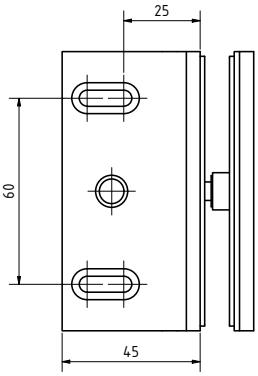

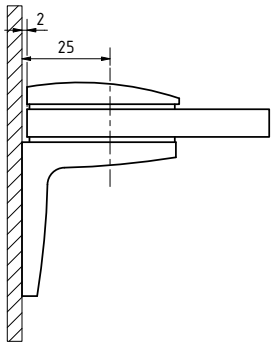

Bij gebruik van een afdichtingsprofiel moet de glasuitsparing overeenkomstig worden aangepast.

ZUPPA hoekverbinder, glas-glas 90°

- Glasdikte 8/10 mm
- Max. 40 kg
- Messing, glansverchroomd
- VE: 2 stuks

Modell 2005	
Oppervlak	Art. Nr.
Glansverchroomd	23.2110.090.65

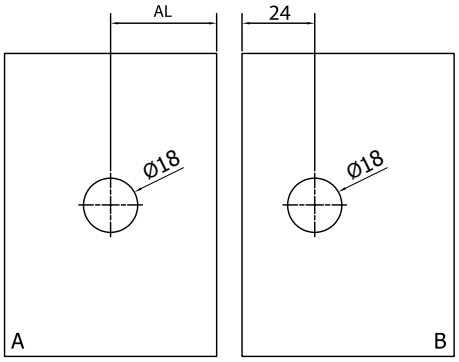

Glasbewerking, 8 mm en 10 mm, zonder afdichtstrip

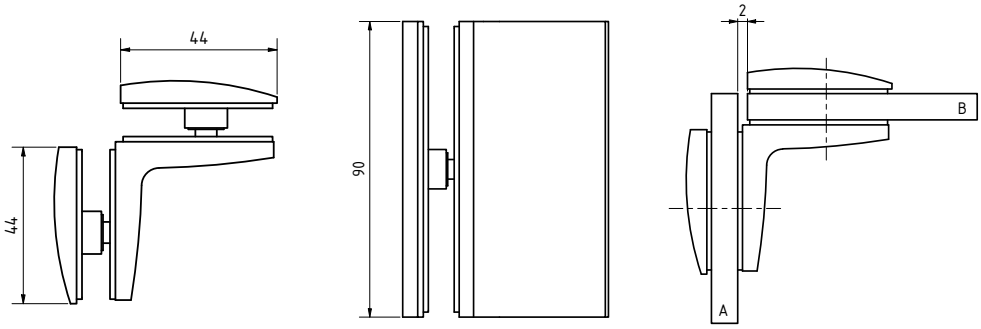

Glasdikte (GS)	**8 mm**	**10 mm**
AL	35 mm	37 mm

Bij gebruik van een afdichtingsprofiel moet de glasuitsparing overeenkomstig worden aangepast.

DOUCHEDEURSCHARNIER | **ZUPPA**

EXCITE

Het douchedeurscharnier

I'm so EXCITED
Ons pendeldeurbeslag **EXCITE** is niet alleen van alle markten thuis, **EXCITE** combineert esthetiek en functionaliteit op een elegante manier. Want **EXCITE** heeft minimale tussenruimtes en dekt vakkundig af, wat kan irriteren. De stelschroef voor de nulpositie is verborgen, maar toch gemakkelijk te bereiken en in te stellen. En ook de scharnieras heeft geen inkepingen, omdat onze innovatieve spantechnologie voor een op de millimeter nauwkeurige nulpositie zorgt.

EXCITE is bovendien natuurlijk easy te monteren, ook zonder profielen. De afdichtingsprofielen moeten in het scharniergedeelte worden onderbroken.

De beslagset van de serie **EXCITE** voldoet aan de eisen voor beslag wat betreft dichtheid, stabiliteit en duurzaamheid (openingscycli) volgens aangaande DIN EN 14428 resp. Technische Richtlijn nr. 24.

Belangrijke kenmerken

- Esthetiek gecombineerd met functionaliteit
- Materiaal messing, oppervlak beschikbaar in glansverchroomd of stealth black
- Minimale spleetafmetingen
- Nulpositie instelbaar
- Tot 45 kg glas
- Schroeven onzichtbaar dankzij afdekkappen
- Aanhaaldraaimoment schroeven nulpositieverstelling: 3,5 Nm
- Volgens DIN EN 14428 en TR 24 met succes getest op spatwaterbestendigheid
- PDF- en DWG-bestanden voor glasbeslag en glasuitsparingen vindt u op onze website om te downloaden.

EXCITE douchedeur-pendelscharnier, glas-wand 90° met nulpositieverstelling

- Glasdikte 8/10 mm
- Max. 45 kg
- Messing
- VE: 2 stuks

- Bijpassende afdichting: pagina 45, ON06

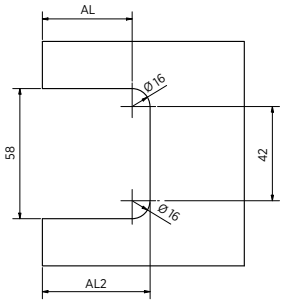

Glasbewerking met afdichtstrip ON06

Model 1000	
Oppervlak	Art. nr.
Glansverchroomd	23.1000.090.65
Stealth Black	23.1000.090.66-SB

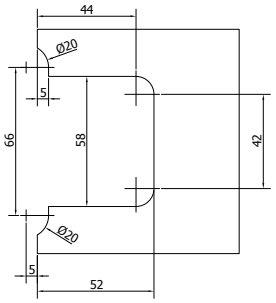

Glasbewerking, 8 mm en 10 mm, zonder afdichtstrip

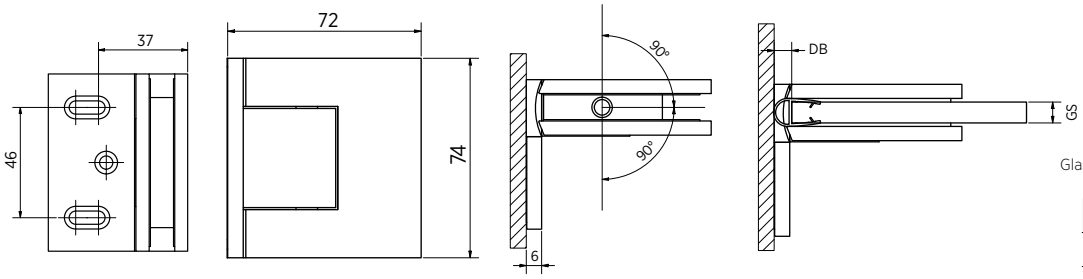

Glasdikte (GS)	**8 mm**	**10 mm**
AL	38 mm	37 mm
AL2	46 mm	45 mm

Bij gebruik van een ander afdichtingsprofiel moet de glasuitsparing overeenkomstig worden aangepast.

EXCITE douchedeur-pendelscharnier, glas-glas 180° met nulpositieverstelling

- Glasdikte 8/10 mm
- Max. 45 kg
- Messing
- VE: 2 stuks

- Bijpassende afdichting: pagina 45, ON06

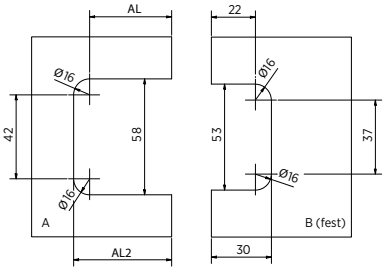

Glasbewerking met afdichtstrip ON06

Model 1010	
Oppervlak	Art. nr.
Glansverchroomd	23.1010.180.65
Stealth Black	23.1010.180.66-SB

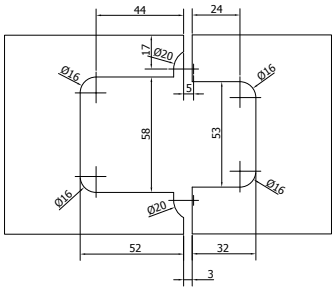

Glasbewerking, 8 mm en 10 mm, zonder afdichtstrip

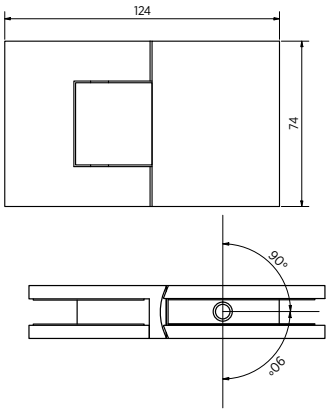

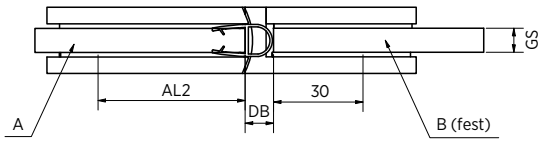

Glasdikte (GS)	**8 mm**	**10 mm**
AL	41 mm	40 mm
AL2	49 mm	48 mm

Bij gebruik van een ander afdichtingsprofiel moet de glasuitsparing overeenkomstig worden aangepast.

EXCITE douchedeur-pendelscharnier, glas-glas 90° met nulpositieverstelling

| Glasdikte 8/10 mm
| Max. 45 kg
| Messing
| VE: 2 stuks

| Bijpassende afdichting: pagina 45, ON06

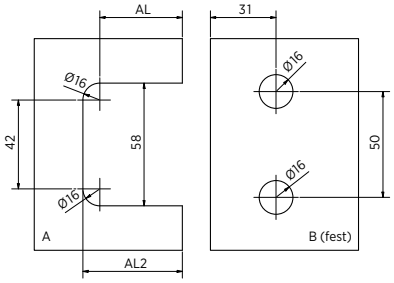

Glasbewerking met afdichtstrip ON06

Model 1010	
Oppervlak	Art. nr.
Glansverchroomd	23.1010.090.65
Stealth Black	23.1010.090.66-SB

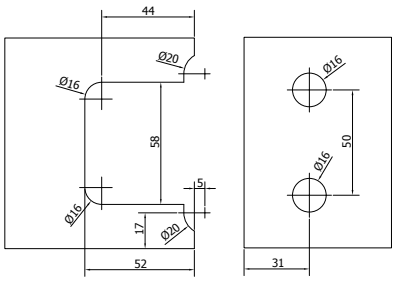

Glasbewerking, 8 mm en 10 mm, zonder afdichtstrip

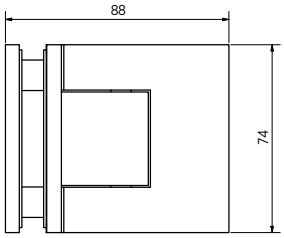

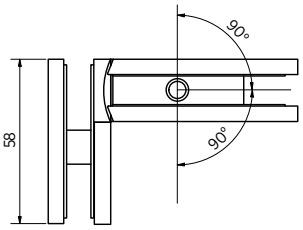

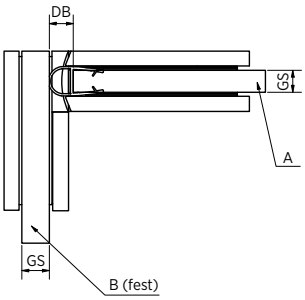

Glasdikte (GS)	**8 mm**	**10 mm**
AL	39 mm	38 mm
AL2	47 mm	46 mm

Bij gebruik van een ander afdichtingsprofiel moet de glasuitsparing overeenkomstig worden aangepast.

EXCITE hoekverbinder, glas-wand 90°

| Glasdikte 8/10 mm
| Max. 45 kg
| Messing
| VE: 2 stuks

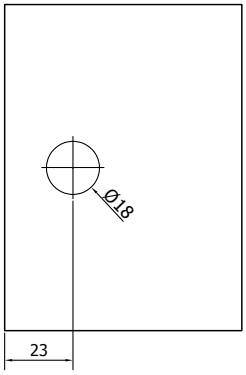

Glasbewerking, 8 mm en 10 mm, zonder afdichtstrip

Model 1100	
Oppervlak	Art. nr.
Glansverchroomd	23.1100.090.65
Stealth Black	23.1100.090.66-SB

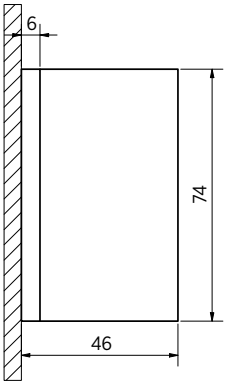

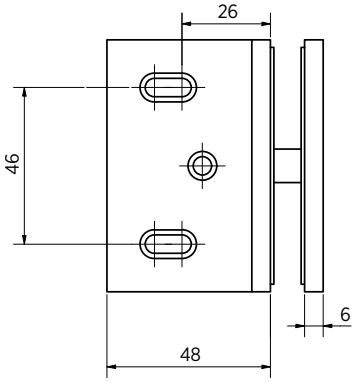

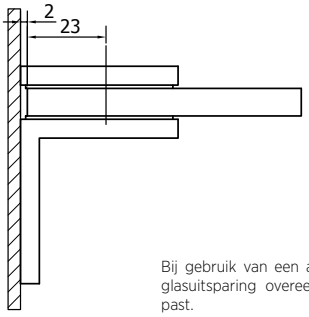

Bij gebruik van een afdichtingsprofiel moet de glasuitsparing overeenkomstig worden aangepast.

EXCITE hoekverbinder, glas-glas 90°

- Glasdikte 8/10 mm
- Max. 45 kg
- Messing
- VE: 2 stuks

Model 1110	
Oppervlak	Art. nr.
Glansverchroomd	23.1110.090.65
Stealth Black	23.1110.090.66-SB

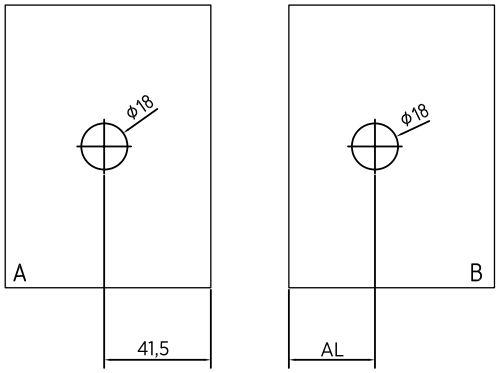

Glasbewerking, 8 mm en 10 mm, zonder afdichtstrip

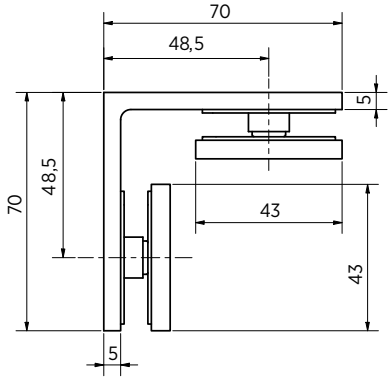

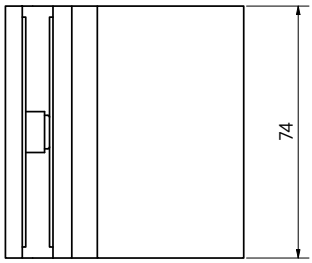

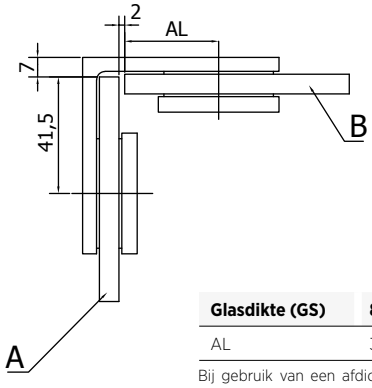

Glasdikte (GS)	**8 mm**	**10 mm**
AL	32 mm	30 mm

Bij gebruik van een afdichtingsprofiel moet de glasuitsparing overeenkomstig worden aangepast.

DOUCHEDEURSCHARNIER | **EXCITE**

XTREME

Het douchedeurscharnier

XTREME
Wij hebben ons hoogwaardige douchedeurscharnier **XTREME** een nieuw design gegeven. **XTREME** is eleganter geworden, om niet te zeggen aparter. Bovendien kun je hem snel en gemakkelijk monteren, zoals altijd. De nieuw ontworpen, moderne look past door zijn ronde en hoekige elementen ideaal bij diverse armaturen. En natuurlijk hebben we **XTREME** zo ontworpen dat de schroeven, de afdekkappen en de nulpositie-instelling niet zichtbaar zijn. Ook met de waterafvoer zijn onze innovatieve ontwerpers bezig geweest. Dankzij minimale spleetafmetingen met geoptimaliseerde lijnen is de wateruittreding tot een minimum beperkt.

De beslagset van de serie **XTREME** voldoet aan de eisen voor beslag wat betreft dichtheid, stabiliteit en duurzaamheid (openingscycli) volgens aangaande DIN EN 14428 resp. Technische Richtlijn nr. 24.

Let op: **XTREME** douchedeurscharnieren moeten in het scharniergedeelte worden onderbroken.

Belangrijke kenmerken
| Klassiek design opnieuw vormgegeven
| Materiaal messing, oppervlak beschikbaar in glansverchroomd of stealth black
| Minimale spleetafmetingen
| Nulpositie instelbaar
| Tot 45 kg glas
| Schroeven onzichtbaar dankzij afdekkappen
| Aanhaaldraaimoment schroeven nulpositieverstelling: 3,5 Nm
| Volgens DIN EN 14428 en TR 24 met succes getest op spatwaterbestendigheid en getest met meer dan 100.000 open- en sluitcycli
| PDF- en DWG-bestanden voor glasbeslag en glasuitsparingen vindt u op onze website om te downloaden.

XTREME douchedeur-pendelscharnier, glas-wand 90° met nulpositieverstelling

| Glasdikte 8/10 mm
| Max. 45 kg
| Messing
| VE: 2 stuks

| Bijpassende afdichting: pagina 45, ON06

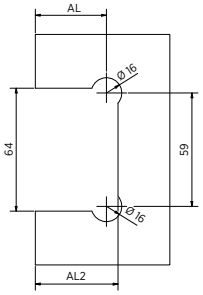

Glasbewerking met afdichtstrip ON06

Model 4000	
Oppervlak	Art. nr.
Glansverchroomd	23.4000.010.65
Stealth Black	23.4000.010.66-SB

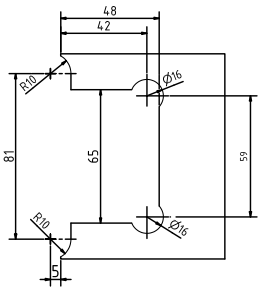

Glasbewerking, 8 en 10 mm, zonder afdichtstrip

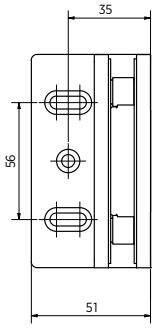

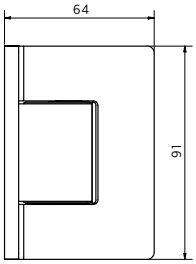

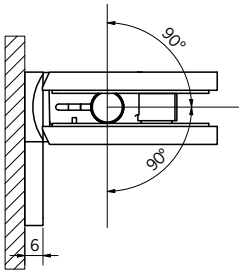

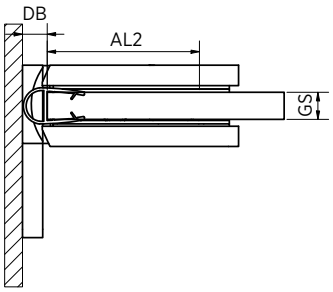

Glasdikte (GS)	**8 mm**	**10 mm**
AL	36 mm	35 mm
AL2	42 mm	41 mm

Bij gebruik van een ander afdichtingsprofiel moet de glasuitsparing overeenkomstig worden aangepast.

XTREME douchedeur-pendelscharnier, glas-wand 90° met nulpositieverstelling

| Wandmontage aan beide zijden
| Glasdikte 8/10 mm
| Max. 45 kg
| Messing
| VE: 2 stuks

| Bijpassende afdichting: pagina 45, ON06

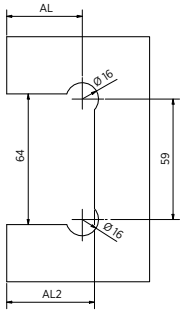

Glasbewerking met afdichtstrip ON06

Model 4000	
Oppervlak	Art. nr.
Glansverchroomd	23.4000.012.65
Stealth Black	23.4000.012.66-SB

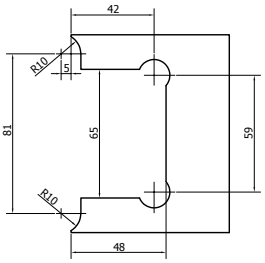

Glasbewerking, 8 mm en 10 mm, zonder afdichtstrip

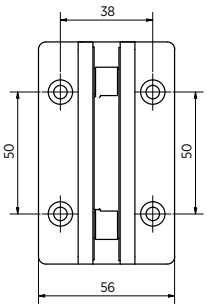

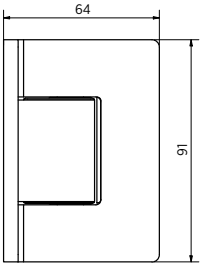

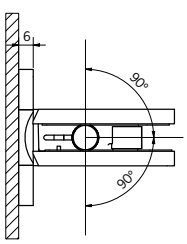

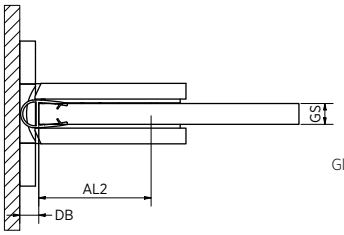

Glasdikte (GS)	**8 mm**	**10 mm**
AL	36 mm	35 mm
AL2	42 mm	41 mm

Bij gebruik van een ander afdichtingsprofiel moet de glasuitsparing overeenkomstig worden aangepast.

XTREME douchedeur-pendelscharnier, glas-glas 180° met nulpositieverstelling

- Glasdikte 8/10 mm
- Max. 45 kg
- Messing
- VE: 2 stuks

- Bijpassende afdichting: pagina 45, ON06

Model 4000	
Oppervlak	Art. nr.
Glansverchroomd	23.4000.016.65
Stealth Black	23.4000.016.66-SB

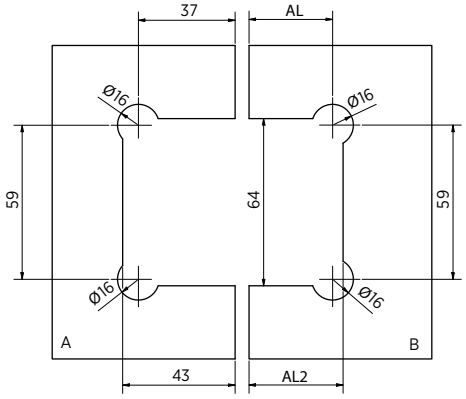

Glasbewerking 8 en 10mm met en zonder pakking

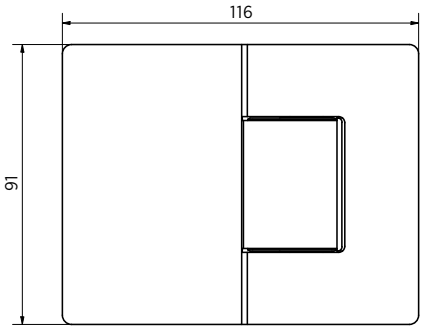

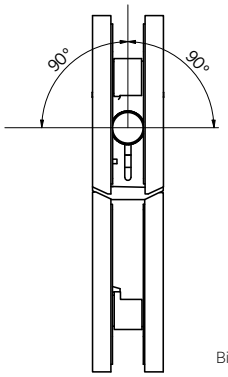

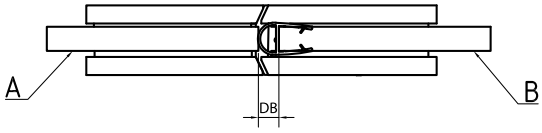

Glasdikte (GS)	**8 mm**	**10 mm**	**ohne Dichtung**
AL	31 mm	29 mm	38 mm
AL2	35 mm	33 mm	44 mm

Bij gebruik van een ander afdichtingsprofiel moet de glasuitsparing overeenkomstig worden aangepast.

XTREME hoekverbinder, glas-wand 90°

- Glasdikte 8/10 mm
- Max. 45 kg
- Messing
- VE: 2 Stück

Model 4000	
Oppervlak	Art. nr.
Glansverchroomd	23.4000.020.65
Stealth Black	23.4000.020.66-SB

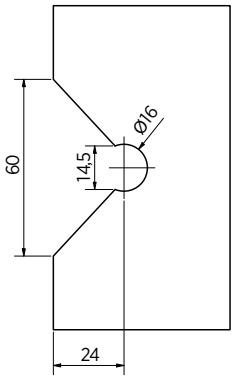

Glasbewerking, 8 mm en 10 mm, zonder afdichtstrip

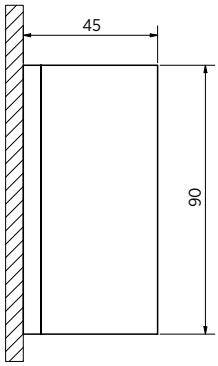

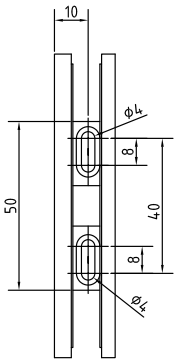

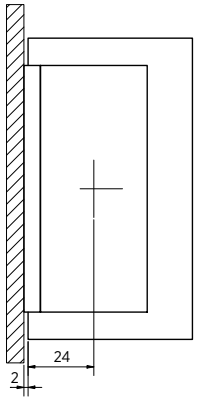

Bij gebruik van een afdichtingsprofiel moet de glasuitsparing overeenkomstig worden aangepast.

XTREME hoekverbinder, glas-wand 90°

- Glasdikte 8/10 mm
- Max. 45 kg
- Messing
- VE: 2 stuks

Model 4010	
Oppervlak	Art. nr.
Glansverchroomd	23.4010.010.65
Stealth Black	23.4010.010.66-SB

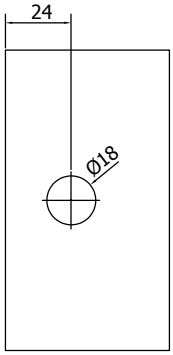

Glasbewerking, 8 mm en 10 mm, zonder afdichtstrip

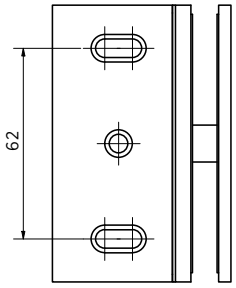

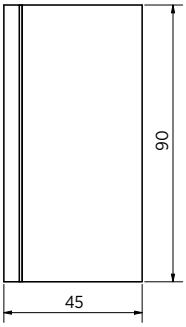

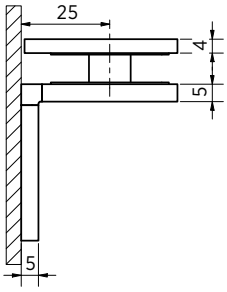

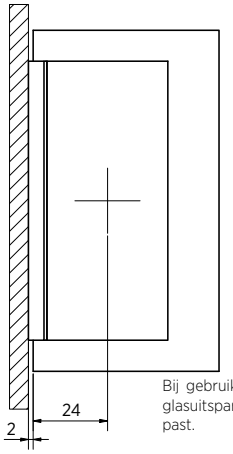

Bij gebruik van een afdichtingsprofiel moet de glasuitsparing overeenkomstig worden aangepast.

XTREME hoekverbinder, glas-glas 90°

- Glasdikte 8/10 mm
- Max. 45 kg
- Messing
- VE: 2 Stück

Model 4010	
Oppervlak	Art. nr.
Glansverchroomd	23.4010.012.65
Stealth Black	23.4010.012.66-SB

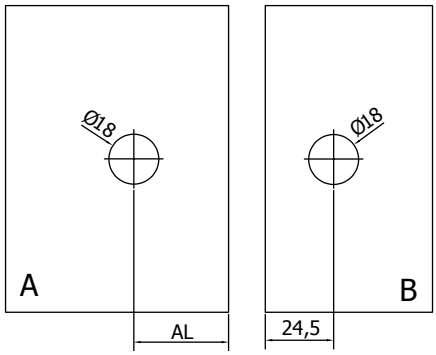

Glasbewerking, 8 mm en 10 mm, zonder afdichtstrip

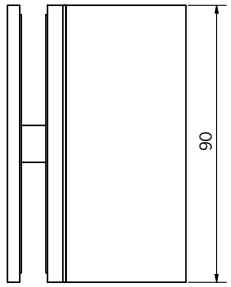

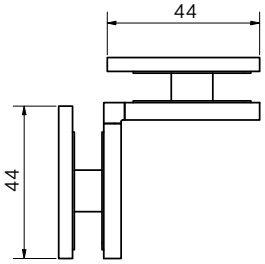

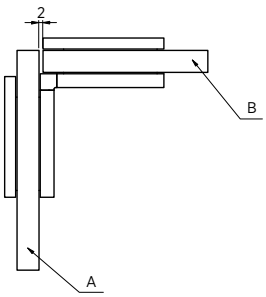

Glasdikte (GS)	**8 mm**	**10 mm**
AL	34,5 mm	36,5 mm

Bij gebruik van een afdichtingsprofiel moet de glasuitsparing overeenkomstig worden aangepast.

DOUCHEDEURSCHARNIER | **XTREME**

LIFT

Het douchedeurscharnier

Lift up your life
Ons douchedeurscharnier **LIFT** heeft alles in beeld. Met behulp van de hef- en daalfunctie en de instelbare nulpositie heeft de scharnier alles wat je voor je douchedeur nodig hebt. **LIFT** maakt je het leven in de badkamer bijzonder easy, want met behulp van de hef- en daalfunctie kan **LIFT** zelfstandig sluiten en in een hoek van ca. 90° openstaan.

De beslagset van de serie LIFT voldoet aan de eisen voor beslag wat betreft dichtheid, stabiliteit en duurzaamheid (openingscycli) volgens aangaande DIN EN 14428 resp. Technische Richtlijn nr. 24.

Belangrijke kenmerken
| Klassiek design gemoderniseerd
| Vastzetstand bij 90° opening
| Automatisch sluiten
| Ballonafdichting mogelijk aan de onderrand van het glas
| Heffing 3 mm
| Materiaal messing verchroomd
| Schroeven onzichtbaar dankzij afdekkappen
| Volgens DIN EN 14428 en TR 24 met succes getest op spatwaterbestendigheid en getest met meer dan 100.000 open- en sluitcycli
| PDF- en DWG-bestanden voor glasbeslag en glasuitsparingen vindt u op onze website om te downloaden.

LIFT douchedeurscharnier glas-wand 90° links, hef-daal -functie

- Glasdikte 8/10 mm
- Max. 40 kg
- Messing, glansverchroomd
- VE: 2 stuks

- Bijpassende afdichting: pagina 45, ON06

Model 3300	
Oppervlak	Art. nr.
Glansverchroomd	23.3300.090.65

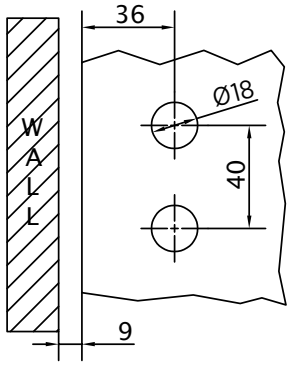

Glasbewerking met afdichtstrip ON06

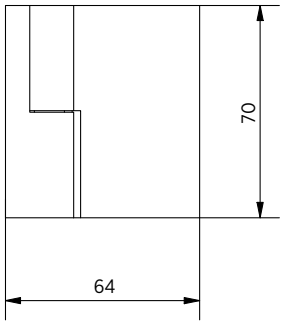

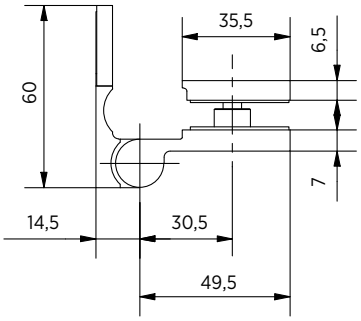

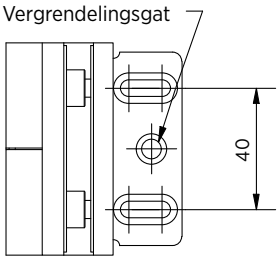

Afdichting of stop die nodig is om te voorkomen dat de deur wordt omgeduwd. Bij gebruik van een ander afdichtingsprofiel moet de glasuitsparing overeenkomstig worden aangepast.

LIFT douchedeurscharnier glas-wand 90° rechts, hef-daal functie

- Glasdikte 8/10 mm
- Max. 40 kg
- Messing, glansverchroomd
- VE: 2 stuks

- Bijpassende afdichting: pagina 45, ON06

Model 3200	
Oppervlak	Art. nr.
Glansverchroomd	23.3200.090.65

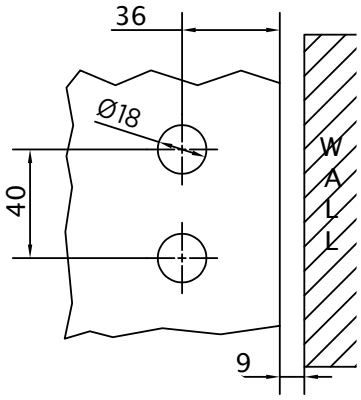

Glasbewerking met afdichtstrip ON06

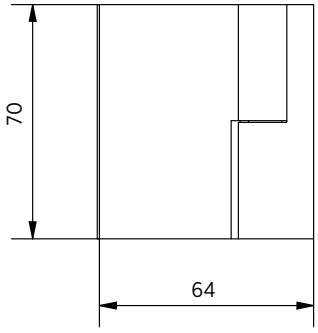

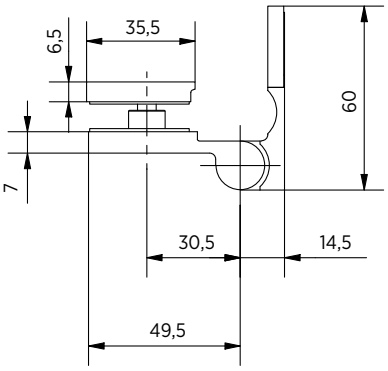

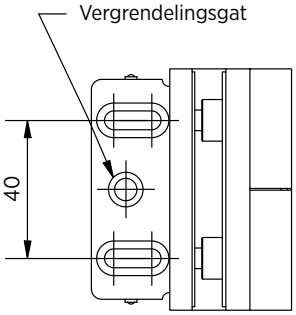

Afdichting of stop die nodig is om te voorkomen dat de deur wordt omgeduwd. Bij gebruik van een ander afdichtingsprofiel moet de glasuitsparing overeenkomstig worden aangepast.

LIFT douchedeurscharnier glas-glas 180° links, hef-daal functie

- Glasdikte 8/10 mm
- Max. 35 kg
- Messing, glansverchroomd
- VE: 2 stuks

- Bijpassende afdichting: pagina 45, ON06

Model 3310	
Oppervlak	Art. nr.
Glansverchroomd	23.3310.180.65

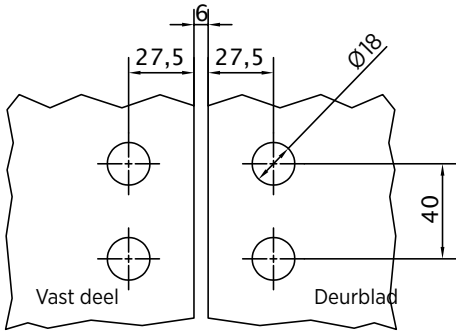

Glasbewerking, 8 mm en 10 mm, zonder afdichtstrip

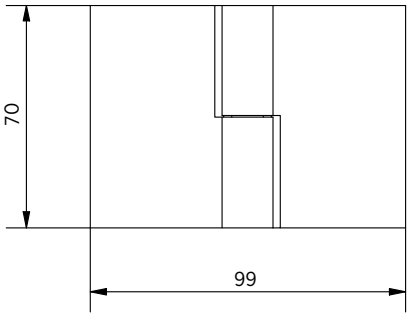

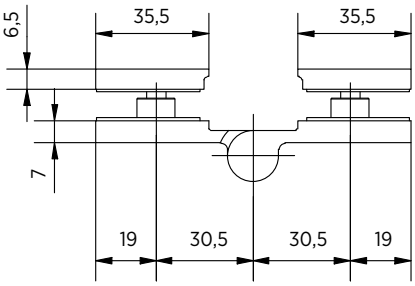

Afdichting of stop die nodig is om te voorkomen dat de deur wordt omgeduwd. Bij gebruik van een ander afdichtingsprofiel moet de glasuitsparing overeenkomstig worden aangepast.

LIFT douchedeurscharnier glas-glas 180° rechts, hef-daal-functie

- Glasdikte 8/10 mm
- Max. 35 kg
- Messing, glansverchroomd
- VE: 2 stuks

- Bijpassende afdichting: pagina 45, ON06

Model 3210	
Oppervlak	Art. nr.
Glansverchroomd	23.3210.180.65

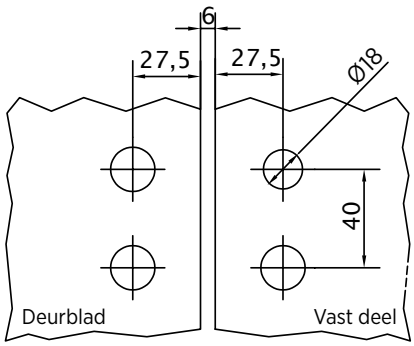

Glasbewerking, 8 mm en 10 mm, zonder afdichtstrip

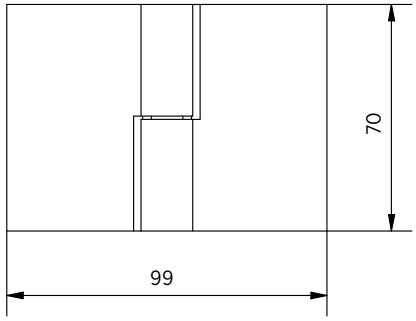

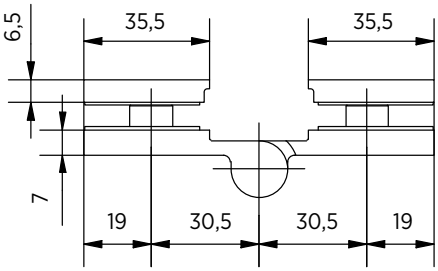

Afdichting of stop die nodig is om te voorkomen dat de deur wordt omgeduwd. Bij gebruik van een ander afdichtingsprofiel moet de glasuitsparing overeenkomstig worden aangepast.

LIFT -hoekverbinder, glas-wand 90° met afdekkap

| Glasdikte 8/10 mm
| Max. 35 kg
| Messing, glansverchroomd
| VE: 2 stuks

Model 3100	
Oppervlak	Art. nr.
Glansverchroomd	23.3100.090.65

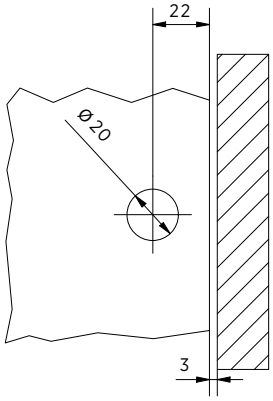

Glasbewerking, 8 mm en 10 mm, zonder afdichtstrip

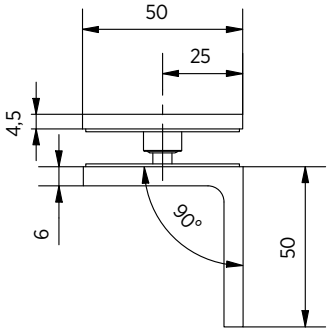

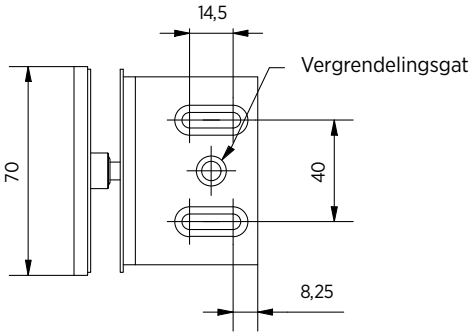

Bij gebruik van een afdichtingsprofiel moet de glasuitsparing overeenkomstig worden aangepast.

LIFT -hoekverbinder, glas-glas 90° met afdekkap

| Glasdikte 8/10 mm
| Max. 35 kg
| Messing, glansverchroomd
| VE: 2 stuks

Model 3110	
Oppervlak	Art. nr.
Glansverchroomd	23.3110.090.65

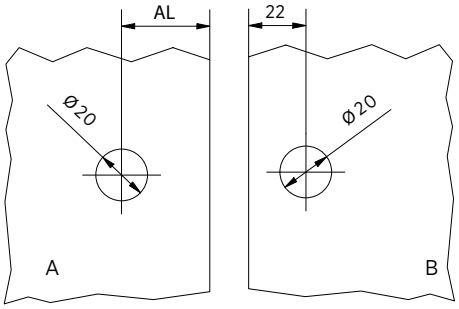

Glasbewerking, 8 mm en 10 mm, zonder afdichtstrip

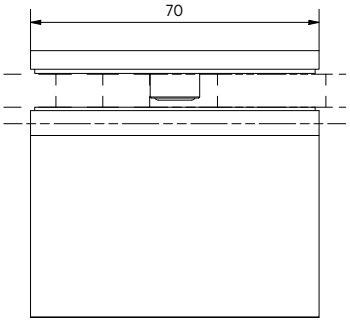

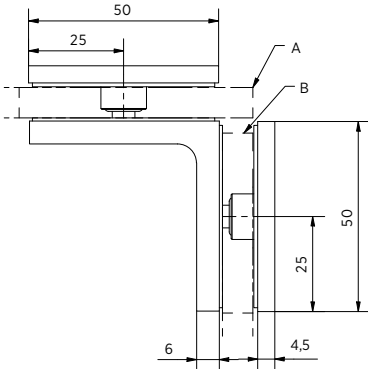

Glasdikte (GS)	8 mm	10 mm
AL	34 mm	36 mm

Bij gebruik van een afdichtingsprofiel moet de glasuitsparing overeenkomstig worden aangepast.

DOUCHEDEURSCHARNIER | **LIFT**

STABILISATIESTANGEN

De Stabilisatiestangen

FORM FOLLOWS FUNCTION!
Met onze serie "ON**LEVEL** Round" hebben wij vorm en functie gecombineerd. Talloze varianten maken het je mogelijk om bijna elk type douche te stabiliseren.

Belangrijke kenmerken
| Eenvoudige montage
| Naar behoefte in te korten
| Geen glasuitsparingen of glasgat nodig
| Alle verbindingsdelen met dezelfde toepassingshoogte
| Geschikt voor 8 - 10 mm glasdikte
| PDF- en DWG-bestanden voor glasbeslag en glasuitsparingen vindt u op onze website om te downloaden.

STABILISATIESTANGEN | **SETS**

Stabi-set 1

| 45 graden wandaansluiting
| messing, buis edelstaal gepolijst
| VE: 1 stuks

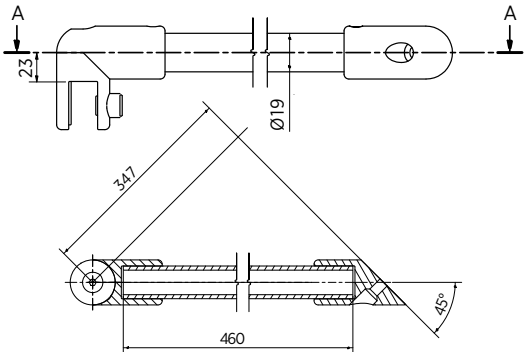

Model 6000	
Oppervlak	Art. nr.
Glansverchroomd	23.6000.045.65
Stealth Black	23.6000.045.66-SB

Stabi-set 2

| 90 graden wandaansluiting
| messing, buis edelstaal gepolijst
| VE: 1 stuks

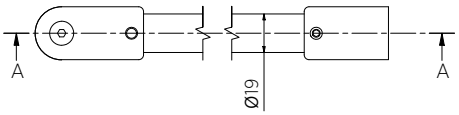

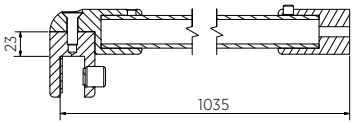

Model 6000	
Oppervlak	Art. nr.
Glansverchroomd	23.6000.090.65
Stealth Black	23.6000.090.66-SB

Stabi-set 3

| Telescoopstang
| Verstelbare lengte 720 - 1020 mm
| 90 graden wandaansluiting
| Messing
| VE: 1 stuks

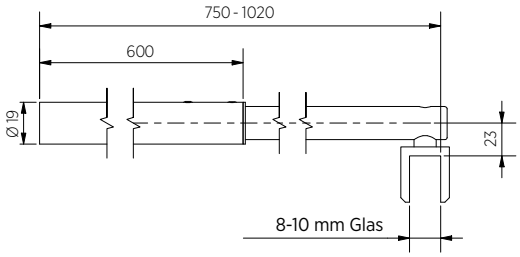

Model 6001	
Oppervlak	Art. nr.
Glansverchroomd	23.6001.090.65
Stealth Black	23.6001.090.66-SB

Stabi-Set vierkant

| Wandaansluiting verstelbaar
| Messing, buis edelstaal gepolijst
| Totale lengte 1240 mm
| Doorsnede 12 x 12 mm
| VE: 1 stuks

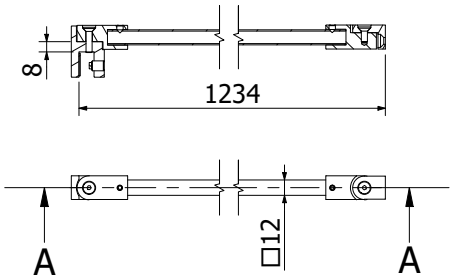

Modell 6002	
Oppervlak	Art. nr.
Glansverchroomd	23.6002.000.65
Stealth Black	23.6002.000.66-SB

STABILISATIESTANGEN | **ROUND**

Stabilisatorstang - onderdeel

| Stabilisatiestang, verticaal
| Lengte: 1000 mm, 1300 mm, 2000 mm
| Buis Ø 19 mm
| Edelstaal, gepolijst
| VE: 1 stuks

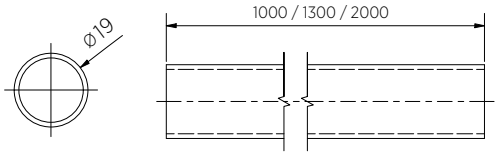

Model 6900	
Lengte	Art. nr.
1000 mm	23.6900.010.65
1300 mm	23.6900.013.65
2000 mm	23.6900.020.65

Wandaansluiting ROND

| Geschikt voor stabilisatiestang buis Ø 19 mm
| Glas-wand 90 graden
| Glasdikte 8/10 mm
| Messing
| VE: 1 stuks

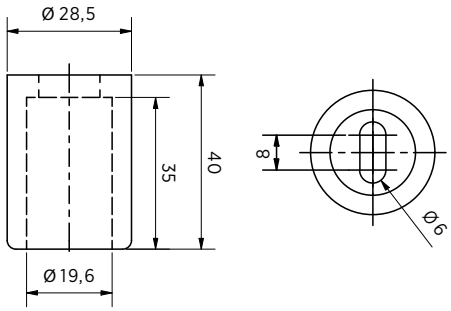

Model 6901	
Oppervlak	Art. nr.
Glansverchroomd	23.6901.019.65

T-verbinder middenverbinder ROND

| Voor stabilisatiestang, verticaal
| Voor buis Ø 19 mm
| Glasdikte 8/10 mm
| Messing
| De T-verbinders Round zijn compatibel met glasaansluiting Round door dezelfde buis-glas-afstand
| VE: 1 stuks

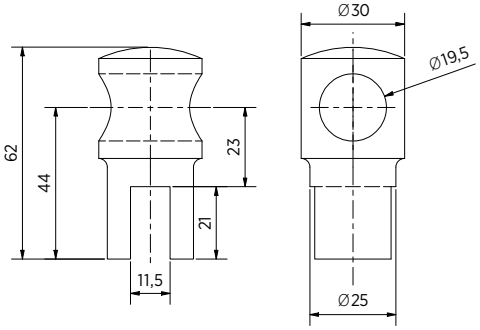

Model 6902	
Oppervlak	Art. nr.
Glansverchroomd	23.6902.019.65

T-verbinder eindstuk ROND

| Voor stabilisatiestang, verticaal
| Voor buis Ø 19 mm
| Glasdikte 8/10 mm
| Messing
| De T-verbinders Round zijn compatibel met glasaansluiting Round door dezelfde buis-glas-afstand
| VE: 1 stuks

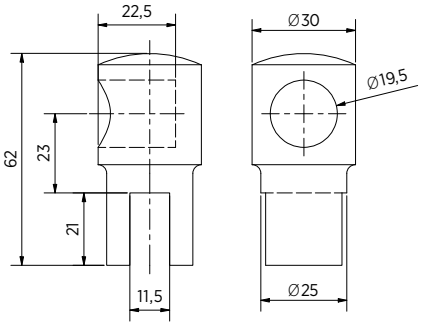

Model 6903	
Oppervlak	Art. nr.
Glansverchroomd	23.6903.019.65

T-verbinder ROND

- Voor stabilisatiestang, horizontaal
- Voor buis Ø 19 mm
- Glasdikte 8/10 mm
- Messing
- VE: 1 stuks

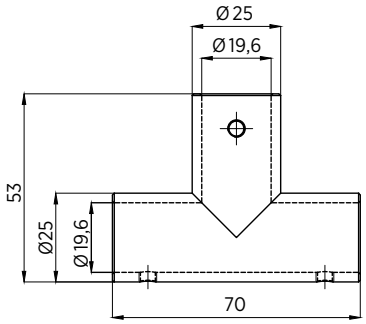

Model 6904	
Oppervlak	Art. nr.
Glansverchroomd	23.6904.019.65

90°- verbinder ROND

- Voor stabilisatiestang, verticaal
- Voor buis Ø 19 mm
- Messing
- VE: 1 stuks

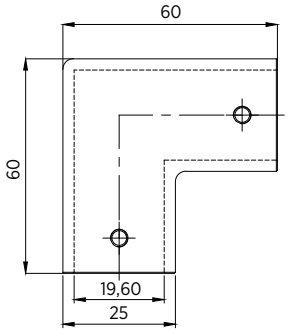

Model 6905	
Oppervlak	Art. nr.
Glansverchroomd	23.6905.019.65

Wandaansluiting ROND

- Voor stabilisatiestang
- Voor buis Ø 19 mm
- Glazen wand 45°
- Messing
- VE: 1 stuks

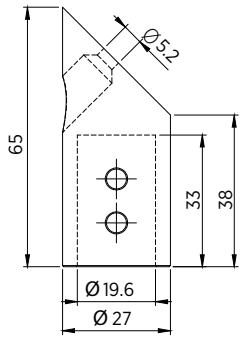

Model 6906	
Oppervlak	Art. nr.
Glansverchroomd	23.6906.019.65

Glasaansluiting ROND

- Voor stabilisatiestang
- Voor buis Ø 19 mm
- Messing
- De T-verbinders Round zijn compatibel met glasaansluiting Round door dezelfde buis-glas-afstand
- VE: 1 stuks

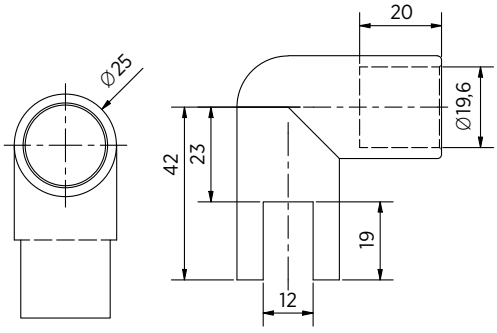

Model 6907	
Oppervlak	Art. nr.
Glansverchroomd	23.6907.019.65

Glasaansluiting ROND

- Voor stabilisatiestang
- Voor buis Ø 19 mm
- Glasdikte 6/8/10 mm
- Messing
- De T-verbinders Round zijn compatibel met glasaansluiting Round door dezelfde buis-glas-afstand
- VE: 1 stuks

Model 6908	
Oppervlak	Art. nr.
Glansverchroomd	23.6908.019.65

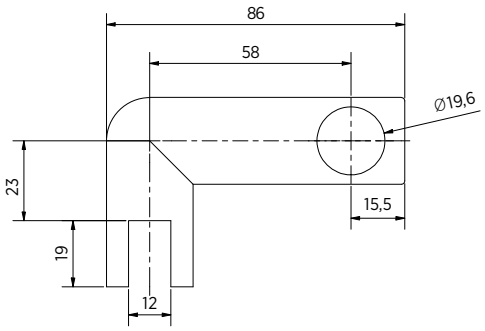

STABILISATIESTANGEN | **HOEK**

Stabilisatiehoek-L glas-wand

- Edelstaal
- Glasdikte 8/10 mm
- Stelschroeven aan de wandzijde voor hoekcompensatie
- VE: 1 stuks

Model 6007	
Oppervlak	Art. nr.
Glansverchroomd	23.6007.090.65
Stealth Black	23.6007.090.66-SB

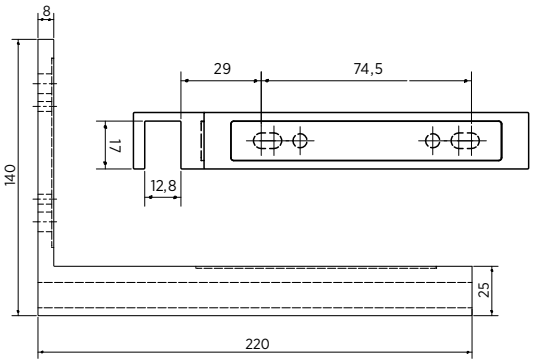

Stabilisatiehoek glas-glas

- Edelstaal
- Glasdikte 8/10 mm
- Stelschroeven aan de wandzijde voor hoekcompensatie
- VE: 1 stuks

Model 6008	
Oppervlak	Art. nr.
Glansverchroomd	23.6008.090.65
Stealth Black	23.6008.090.66-SB

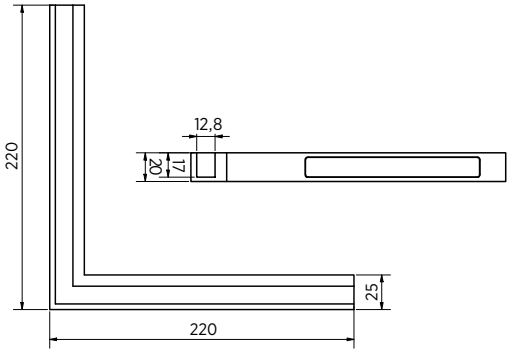

Stabilisatiehoek-R glas-wand

- Edelstaal
- Glasdikte 8/10 mm
- Stelschroeven aan de wandzijde voor hoekcompensatie
- VE: 1 stuks

Model 6007	
Oppervlak	Art. nr.
Glansverchroomd	23.6007.590.65
Stealth Black	23.6007.590.66-SB

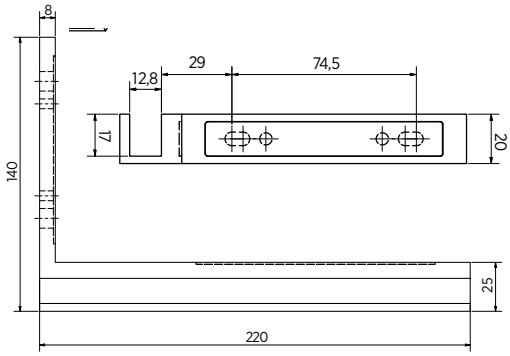

HANDGREPEN

De handgrepen

GEWELDIGE DEURKNOPPEN, GEWELDIGE SELECTIE!
Dicht of los, hier is onze geweldige selectie van knoppen voor jouw douchecabine! Je kunt kiezen uit verschillende Materialen, kleuren, toepassingen en vormen.

Belangrijke kenmerken

| Fraaie selectie aan vormen en kleuren

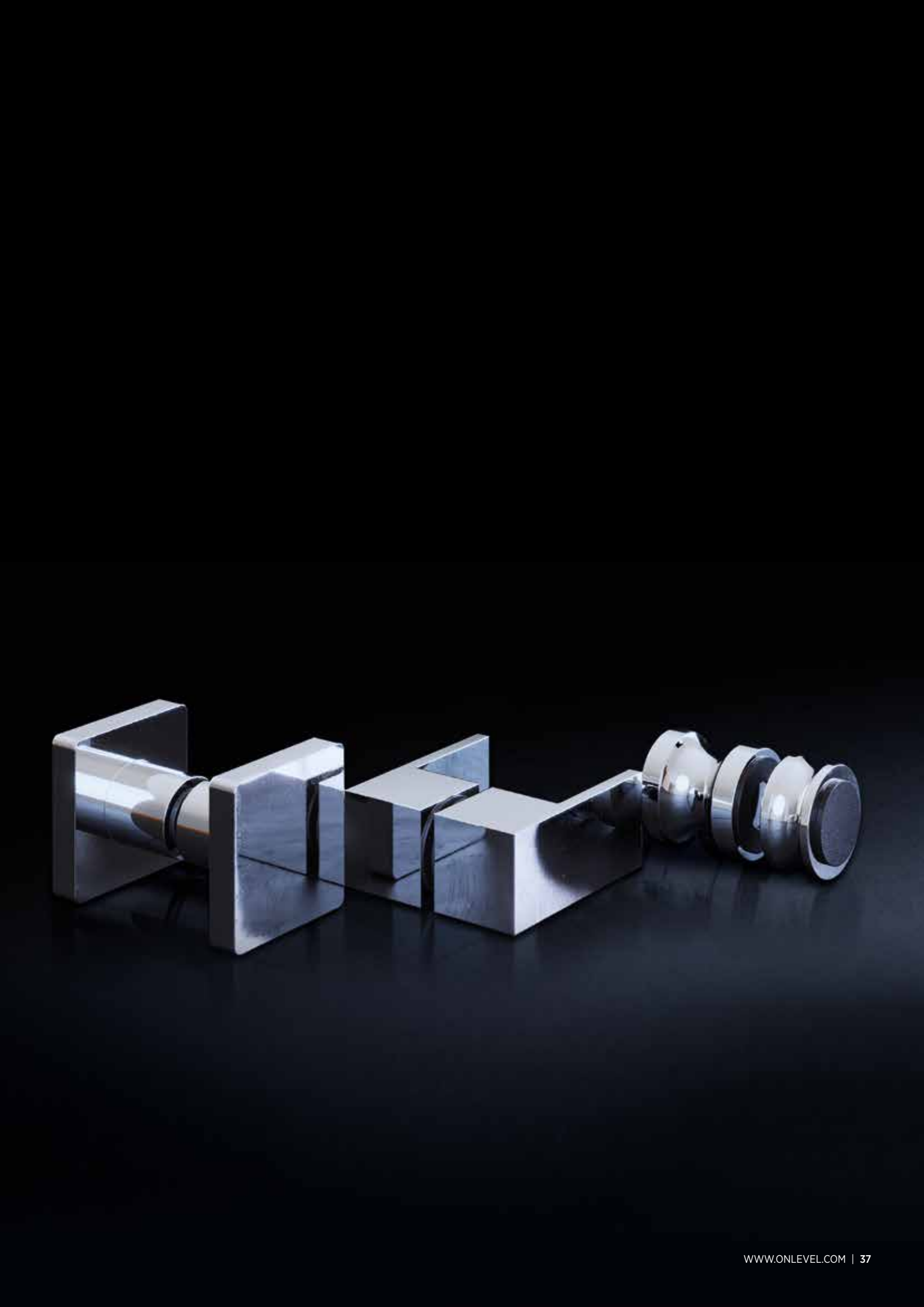

DOUCHEDEURSCHARNIER | **GREPEN**

Douchedeurknop dubbelzijdig

| Douchedeurknop dubbelzijdig Ø 35 x 35 mm
| Messing
| Gatenboring Ø 16 mm
| VE: 1 stuks

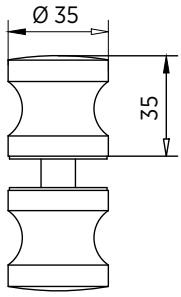

Model 5010	
Oppervlak	Art. nr.
Glansverchroomd	23.5010.035.65
Stealth Black	23.5010.035.66-SB

Douchedeurknop dubbelzijdig met buffer aan één zijde

| Douchedeurknop Ø 35 mm dubbelzijdig met buffer aan één zijde
| Messing
| Gatenboring Ø 16 mm
| VE: 1 stuks

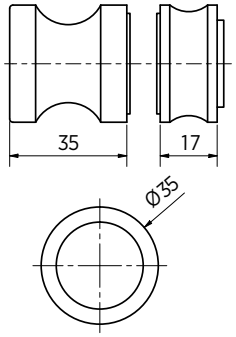

Model 5020	
Oppervlak	Art. nr.
Glansverchroomd	23.5020.035.65
Stealth Black	23.5020.035.66-SB

Douchedeurknop dubbelzijdig

| Douchedeurknop dubbelzijdig Ø 32 x 30 mm
| Messing
| Gatenboring Ø 16 mm
| VE: 1 stuks

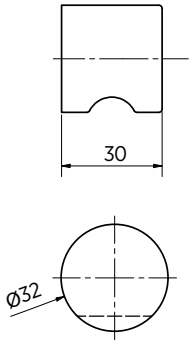

Model 5030	
Oppervlak	Art. nr.
Glansverchroomd	23.5030.032.65

Douchedeurknop dubbelzijdig

| Douchedeurknop dubbelzijdig Ø 32 x 30 mm
| Messing
| Gatenboring Ø 16 mm
| VE: 1 stuks

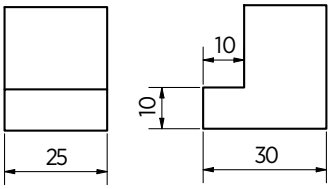

Model 5040	
Oppervlak	Art. nr.
Glansverchroomd	23.5040.025.65
Stealth Black	23.5040.025.66-SB

Douchedeurknop dubbelzijdig

| Douchedeurknop dubbelzijdig 30 x 70 x 35 mm
| Messing
| Gatenboring Ø 14 mm
| VE: 1 stuks

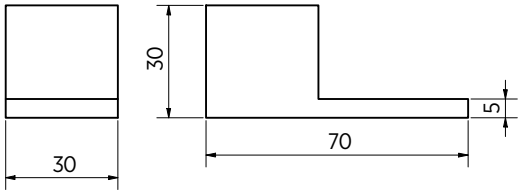

Model 5060	
Oppervlak	Art. nr.
Glansverchroomd	23.5060.030.65

Douchedeurknop dubbelzijdig

| Douchedeurknop dubbelzijdig 30 x 30 x 30 mm
| Messing
| Gatenboring Ø 14 mm
| VE: 1 stuks

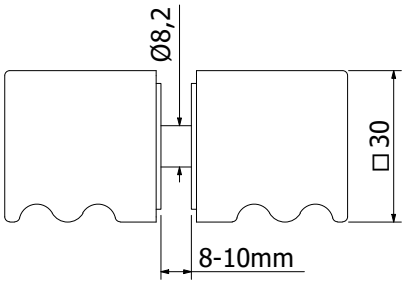

Model 5070	
Oppervlak	Art. nr.
Glansverchroomd	23.5070.030.65
Stealth Black	23.5070.030.66-SB

Handgreepstrip

| Afmetingen: 15 x 300 mm
| Hoogte: 10 mm
| 3M-tape
| Incl. plaksjabloon
| VE: 1 stuks

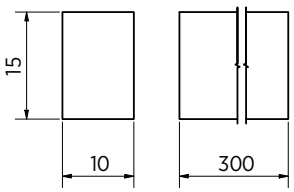

Model 1500	
Oppervlak	Art. nr.
Aluminium EV1	32.1500.003.11
als edelstaal, geslepen	32.1500.003.12
Stealth Black	32.1500.003.15

DOUCHEDEURSCHARNIER | **GREPEN**

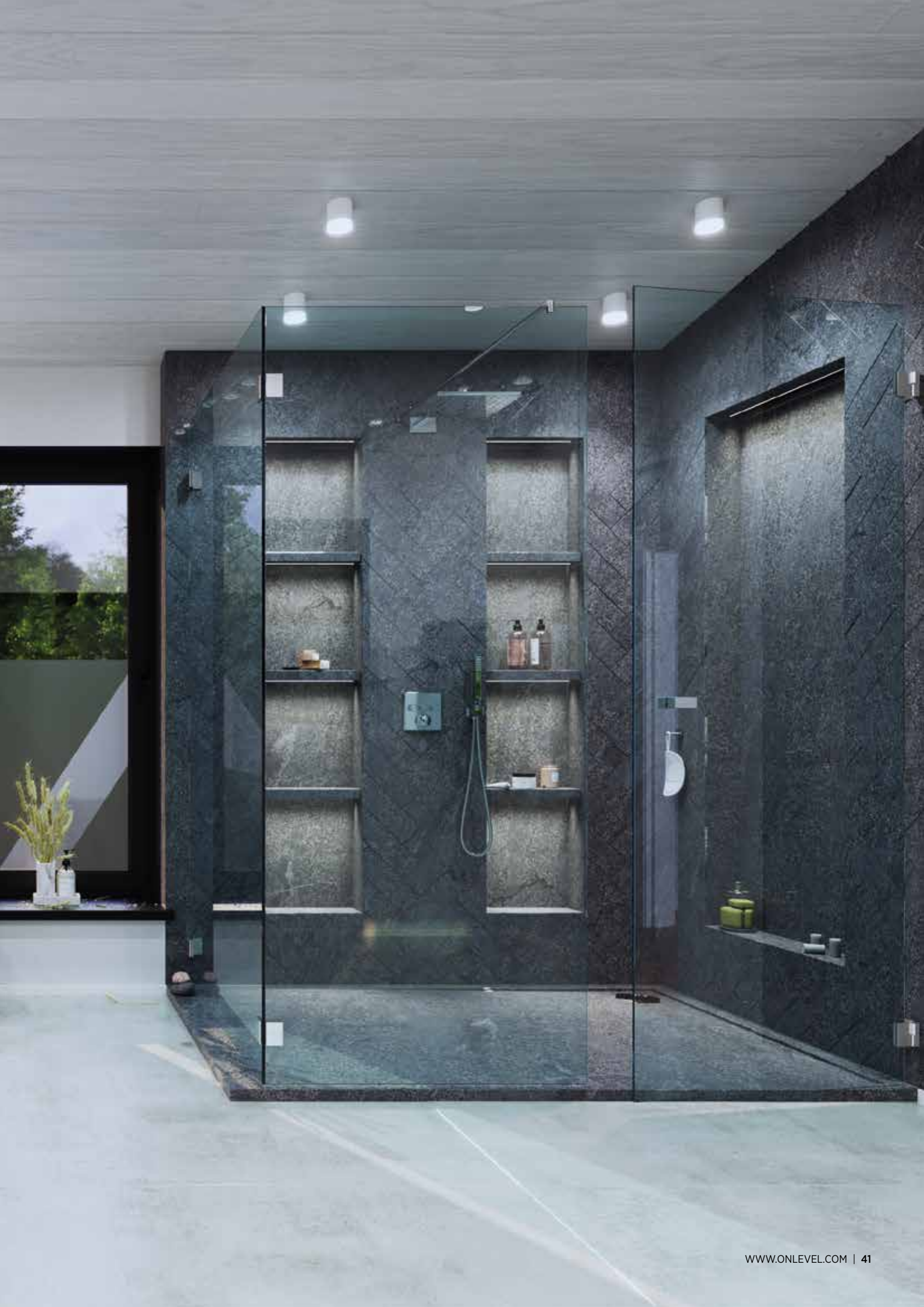

AFDICHTINGEN

Dicht blijven.

HEB JE AL EEN RICHTING BIJ DE AFDICHTING?
Bij het selecteren van je afdichting kun je vertrouwen op onze onderzoeksfaciliteit. Onze innovatieve designers hebben voor jouw projecten altijd de juiste afdichting - en wel voor elke windstreek.

Belangrijke kenmerken

- Verschillende afdichtingen voor verschillende uitdagingen
- Ultra helder of mat zwart

Afdichtlip ON01

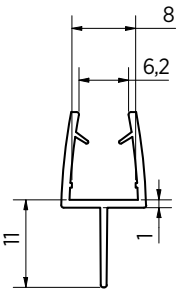

Afbeelding toont afdichting voor 8 mm glasdikte

- Douchedeurdichting met korte afdichtlip
- Kunststof
- Lengte: 2200 mm
- VE: 5 stuks

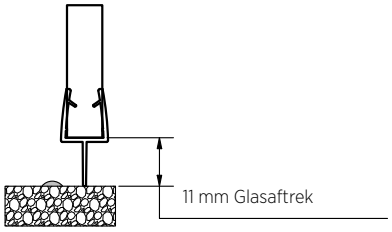

Model 7001	**8 mm**	**10 mm**
Materiaal	Art. nr.	Art. nr.
PVC	23.7001.008.40	23.7001.010.40

Afdichtlip ON02

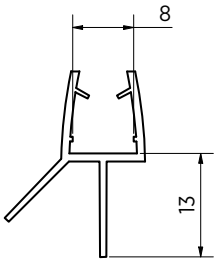

Afbeelding toont afdichting voor 8 mm glasdikte

- Douchedeurafdichting met afdichtlip onder en waterkering
- Kunststof
- Lengte: 2200 mm
- VE: 5 stuks

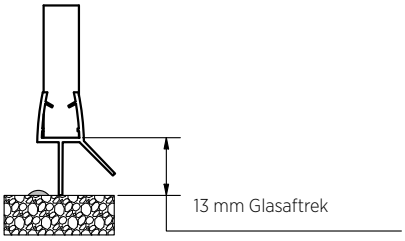

Model 7002	**8 mm**	**10 mm**
Materiaal	Art. nr.	Art. nr.
PVC	23.7002.008.40	23.7002.010.40

Aanslagafdichting ON03

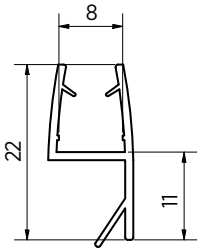

Afbeelding toont afdichting voor 8 mm glasdikte

- Douchedeurdichting met 180° vooraanslag
- Kunststof
- Lengte: 2200 mm
- VE: 5 stuks

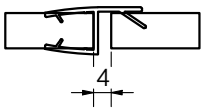

Model 7003	**8 mm**	**10 mm**
Materiaal	Art. nr.	Art. nr.
PVC	23.7003.008.40	23.7003.010.40
Stealth Black	23.7003.008.41	-

Afdichting ON04

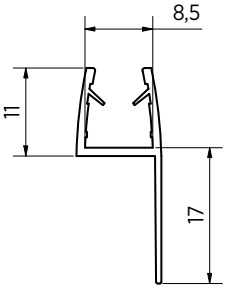

Afbeelding toont afdichting voor 8 mm glasdikte

- Douchedeurdichting met 180° vooraanslag 'lang'
- Kunststof
- Lengte: 2200 mm
- VE: 5 stuks

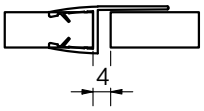

Model 7004	**8 mm**	**10 mm**
Materiaal	Art. nr.	Art. nr.
PVC	23.7004.008.40	23.7004.010.40

Waterkering ON05

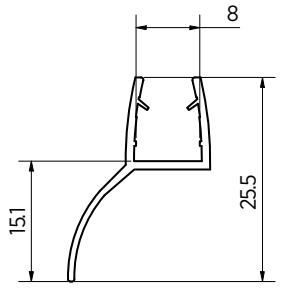

Afbeelding toont afdichting voor 8 mm glasdikte

- Douchedeurafdichting met waterkering
- Kunststof
- Lengte: 2200 mm
- VE: 5 stuks

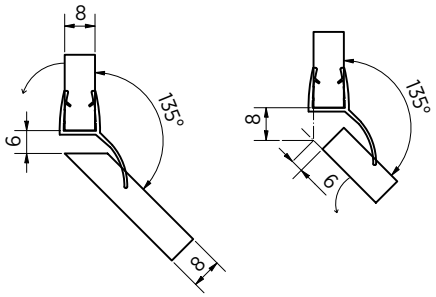

Model 7005	**8 mm**	**10 mm**
Materiaal	Art. nr.	Art. nr.
PVC	23.7005.008.40	23.7005.010.40

Balgafdichting ON06

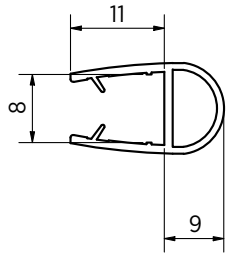

Afbeelding toont afdichting voor 8 mm glasdikte

- Douchedeurafdichting met balg
- Kunststof
- Lengte: 2200 mm
- VE: 5 stuks

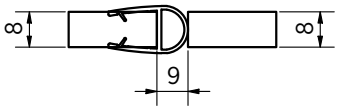

Model 7006	**8 mm**	**10 mm**
Materiaal	Art. nr.	Art. nr.
PVC	23.7006.008.40	23.7006.010.40
Stealth Black	23.7006.008.41	-

Waterkering ON07

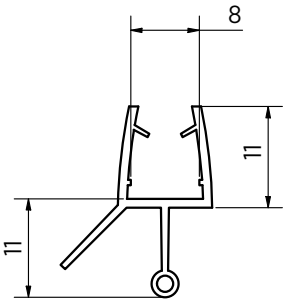

Afbeelding toont afdichting voor 8 mm glasdikte

- Douchedeurafdichting met waterkering en balg aan onderzijde
- Kunststof
- Lengte: 2200 mm
- VE: 5 stuks

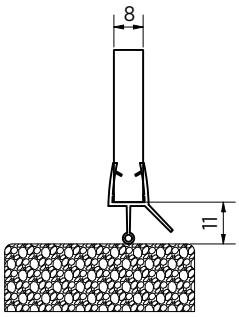

Model 7007	**8 mm**	**10 mm**
Materiaal	Art. nr.	Art. nr.
PVC	23.7007.008.40	23.7007.010.40
Stealth Black	23.7007.008.41	-

Magneetafdichting ON08

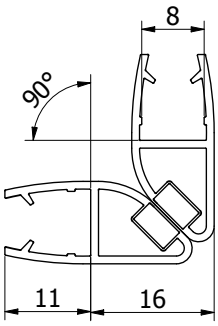

Afbeelding toont afdichting voor 8 mm glasdikte

- Douchedeurafdichting met 90° magneetprofiel
- Kunststof
- Lengte: 2200 mm
- VE: 5 stuks

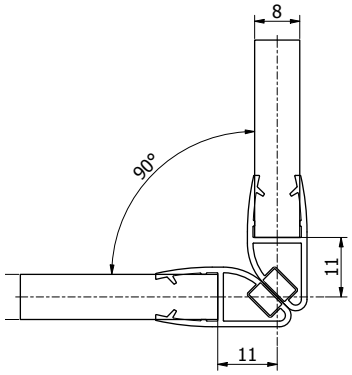

Model 7101	**8 mm**	**10 mm**
Materiaal	Art. nr.	Art. nr.
PVC	23.7101.008.40	23.7101.010.40

Magneetafdichting ON09

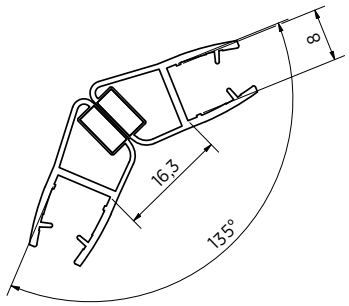

Afbeelding toont afdichting voor 8 mm glasdikte

- Douchedeurafdichting met 135° magneetprofiel
- Kunststof
- Lengte: 2200 mm
- VE: 5 stuks

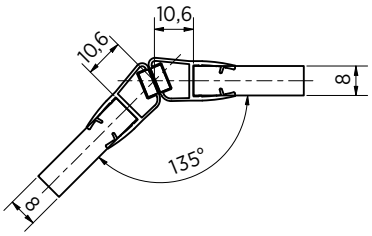

Model 7102	**8 mm**	**10 mm**
Materiaal	Art. nr.	Art. nr.
PVC	23.7102.008.40	23.7102.010.40

Magneetafdichting ON10

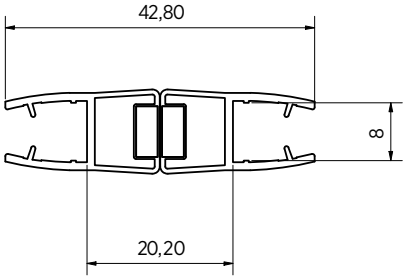

Afbeelding toont afdichting voor 8 mm glasdikte

- Douchedeurafdichting met 180° magneetprofiel
- Kunststof
- Lengte: 2200 mm
- VE: 5 stuks

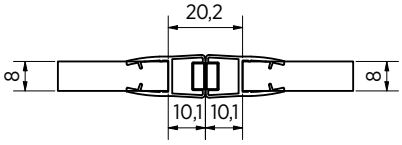

Model 7103	**8 mm**	**10 mm**
Materiaal	Art. nr.	Art. nr.
PVC	23.7103.008.40	23.7103.010.40

Hoekaanslag ON11

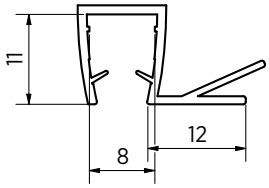

Afbeelding toont afdichting voor 8 mm glasdikte

- Douchedeurdichting met 90° hoekaanslag
- Kunststof
- Lengte: 2200 mm
- VE: 5 stuks

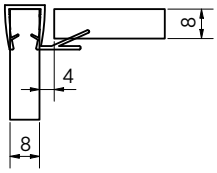

Model 7104	**8 mm**	**10 mm**
Materiaal	Art. nr.	Art. nr.
PVC	23.7104.008.40	23.7104.010.40
Stealth Black	23.7104.008.41	-

Overstromingsbeveiligingsprofiel

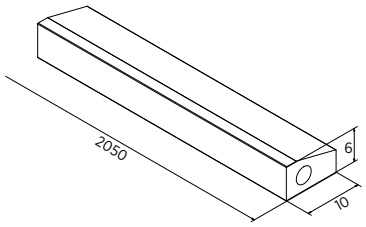

- Aluminium glansend geanodiseerd
- Lengte: 2050 mm
- VE: 5 stuks

Model 7501	
Materiaal	Art. nr.
Glansverchroomd	23.7501.002.17

Overstromingsbeveiliging eindkap

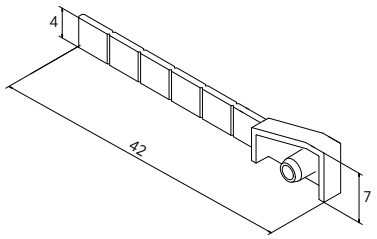

- Voor overstromingsbeveiligingsprofiel
- Kunststof verchroomd
- Lengte: 42 mm
- VE: 10 stuks

Model 7501	
Type / Materiaal	Art. nr.
Links / PVC verchroomd	23.7501.400.50
Rechts / PVC verchroomd	23.7501.450.50

Overstromingsbeveiliging hoek 90°

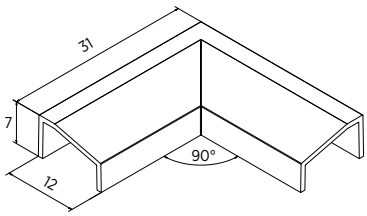

- Voor overstromingsbeveiligingsprofiel
- Kunststof verchroomd
- VE: 10 stuks

Model 7501	
Materiaal	Art. nr.
Eindstuk PVC	23.7501.390.50

Tox Aqua Stop Pro afdichtend universeel bevestigingsanker, Ø6/38 mm, incl. schroeven

- Lengte: 38 mm
- Schroefmaat: 4,0 x 50 mm met verzonken kop
- VE: 40 stuks

Model 7501	
Materiaal	Art. nr.
Polyethylen (PE)	91.3580.638.00

HIER KOMT DE STYLOMAT VOOR DE BADKAMER.

Of het nu gaat om doucheschermen, spiegelprofielen, binnenwanden of ruimte afscheidingen, - ON**LEVEL** by You maakt personalisering van jouw interieur mogelijk. Door zelf de kleur van de profielen te bepalen biedt Onlevel je de mogelijkheid om jouw badkamer een unieke look en uitstraling te geven. Dankzij de nieuwe en verbeterde geometrische vormen is ON**LEVEL** erin geslaagd om een minimalistisch design te creëren. Door de slimme aanpassing in de profielen kunnen verschillende glasdiktes worden toegepast. Dankzij de connectors kun je eenvoudig en snel monteren, met een naadloos resultaat!

ONZE KLEURENSELECTIE

.17 glans geëloxeerd

.15 zwart geëloxeerd

U-PROFIELEN

U-profiel 23 x 17 x 23 mm

| 23 x 17 x 23 mm
| Dikte: 2 mm
| Glasdikte max. 10,76 mm |
Lengte: 5000 mm (oppervlakte **.17**: 3500 mm)
| Materiaal: aluminium
| VE: 1 stuks
| Ons bevestigingsvoorstel:
Duopower 6 mm x 50 mm met platkopschroef
| Bijpassende eindkap: 20.9223.172.41
| Bijpassende verbinder: 20.9318.172.41

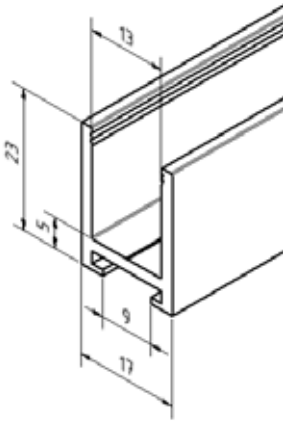

Model 1523		
Oppervlak	Lengte	Art. nr.
zwart eloxiert	5000 mm	20.1523.172.15
glans eloxiert	3500 mm	20.1523.172.17

U-profiel 23 x 19 x 23 mm

| 23 x 19 x 23 mm
| Dikte: 2 mm
| Glasdikte max. 12,76 mm |
Lengte: 5000 mm (oppervlak **.17**: 3500 mm)
| Materiaal: aluminium
| VE: 1 stuks
| Ons bevestigingsvoorstel:
Duopower 8 mm x 65 mm met platkopschroef
| Bijpassende eindkap: 20.9223.192.41
| Bijpassende verbinder: 20.9323.192.41

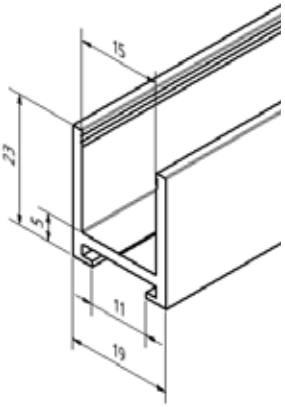

Model 1523		
Oppervlak	Lengte	Art. nr.
zwart eloxiert	5000 mm	20.1523.192.15
glans eloxiert	3500 mm	20.1523.192.17

SPIEGELPROFIELEN

Spiegelprofiel boven en onder 35 x 13 x 20 mm

| 35 x 13 x 20 mm
| Voor glasdikte 6 mm
| Lengte: 5000 mm (oppervlak **.17**: 3500 mm)
| Eenvoudig te monteren spiegelprofiel om in te klikken, de spiegel wordt eenvoudig aangepast vanaf voorzijde en vervolgens vastgezet met het afdekprofiel, met boorgeleider in het profiel, corrosiebestendig en daarom geschikt voor gebruik in badkamers en keukens

Model 2106		
Oppervlak	Lengte	Art. nr.
naturel eloxiert	5000 mm	20.2106.005.11
edelstaaleffect	5000 mm	20.2106.005.12
glans eloxiert	3500 mm	20.2106.003.17

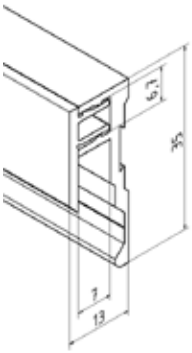

Spiegelprofiel onder 35 x 13 x 20 mm

| 35 x 13 x 20 mm
| Voor glasdikte 6 mm, spiegelafmeting = montagehoogte - 24 mm lengte: 5000 mm (oppervlak **.17**: 3500 mm)
| Eenvoudig te monteren spiegelprofiel met boorgeleider in het profiel, corrosiebestendig en daardoor geschikt voor gebruik in badkamers en keukens
| VE: 1 stuks

Model 2006		
Oppervlak	Lengte	Art. nr.
naturel eloxiert	5000 mm	20.2006.005.11
edelstaaleffect	5000 mm	20.2006.005.12
glans eloxiert	3500 mm	20.2006.003.17

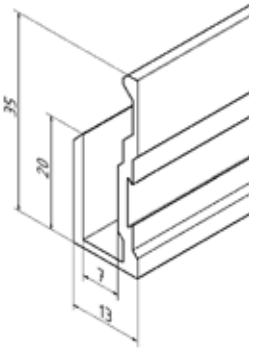

Spiegelprofiel eindkappenset

| Kunststof grijs (5 x links 5 x rechts)
| VE: 10 stuks

Model 2106	
Oppervlak	Art. nr.
Kunststoff grau	20.9005.006.47

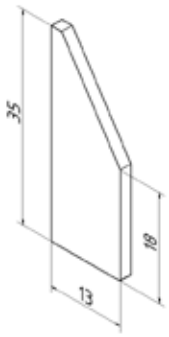

ONLEVEL

ONLEVEL GmbH | Budberger Straße 5 | 46446 Emmerich am Rhein | Duitsland
+49 (0)2822 97514-0 | info@onlevel.com | www.onlevel.com

85.5001.001.24 NL